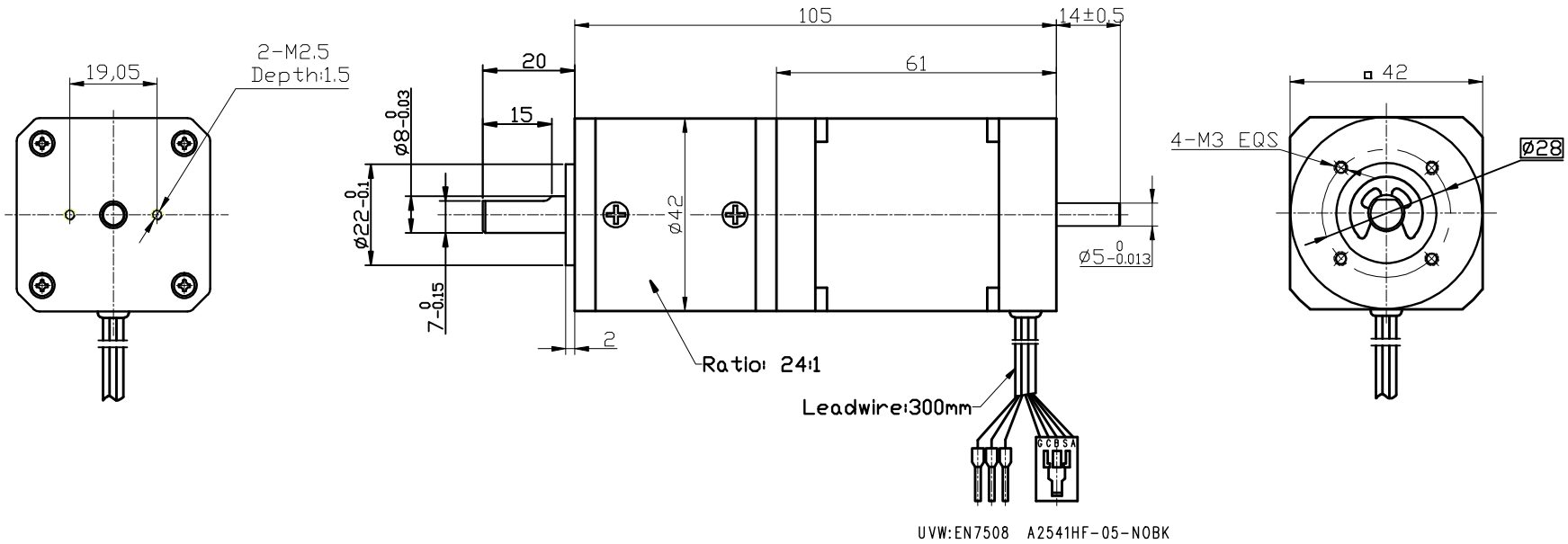

Geared motor performance		
Reduction ratio		24:1
Number of poles		8
Voltage	V	DC24
Rated speed	rpm	4000(166)±10%
Rated torque	N.m	0.125(2.4)
Rated current	A	<3.5
Rated power	W	50
No-load speed	rpm	5000(208)±10%

MOTOR							
U	V	W	+5V	Hall A	Hall B	Hall C	GND
RED	YEL	BLA	RED	BLU	GRE	WHI	BLA
20AWG UL1569			26AWG UL1569				

Motor brand: SHN(42DMW40+42(24))

标记	处数	更改文件号	签名	日期

外形图

ZGC Mechanical & Electrical Co. Ltd

Title: Planetary gearbox brushless DC motor

设计		标准化	
校对		审定	
审核		批准	
工艺		日期	2024.11.01

阶段标记	视角标记	重量	比例
S			1:1

共 1 张 第 1 张

Model: 42DMW61-2440+42(24)

Draw. No: DCM4103_1 Ver.

Code SD1290016 A