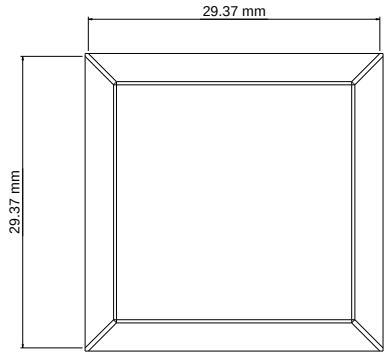
29.37 mm
29.37 mm

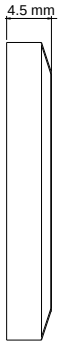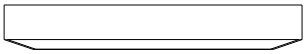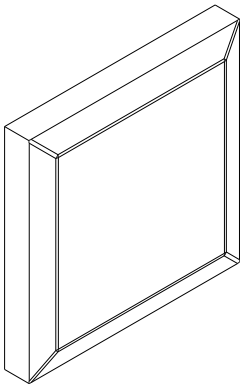
4.5 mm