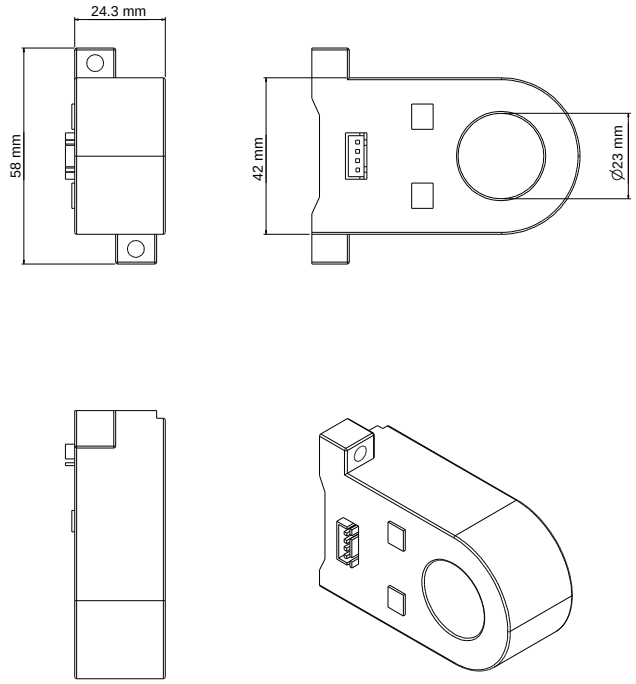
24.3 mm
58 mm
42 mm
Ø23 mm